主配管脱圧方式

MG2I 型（グリス目詰目視用定量バルブ）

外形寸法図

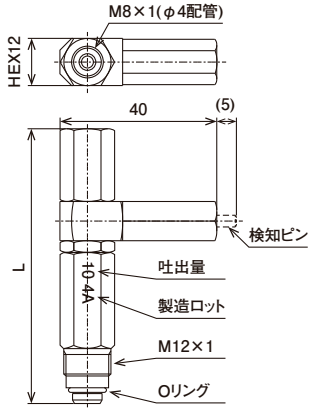

MG2I-30 MG2I-10

型式	コードNO.	吐出量 (mℓ)	L (mm)	マーク
MG2I-5	205822	0.05	70	5
MG2I-10	205823	0.1	70	10
MG2I-20	205824	0.2	86	20
MG2I-30	205825	0.3	86	30
MG2I-50	205826	0.5	86	50

仕様

作動圧力	2.5MPa
復帰圧力	1.4MPa
検知ピン作動圧力	2.5MPa

●材質（本体）：真鍮

正しい使い方

●ジャンクション取付時は本体にスパナをかけてネジ込んでください。
●配管接続時にはニップルをスパナで押さえ、ブッシングを回してください。
※バルブを使用しない場合は、バルブにプラグをしないで、バルブを外してジャンクションに直接プラグする。

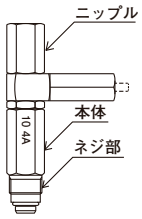

関連部品

EGM-50TH
P. 26

EGH-3P
P. 30

EGH-4C
P. 30

GAS-8P
P. 32

JVPA 型ジャンクション
P. 33

圧力計
P. 56

主配管
P. 140

給脂配管
P. 140

主配管用継手
P. 156

配管接続部品
P. 138

アダプター
P. 148

KEN-T
P. 159

KEN-M
P. 159

配管レイアウト図　（例）

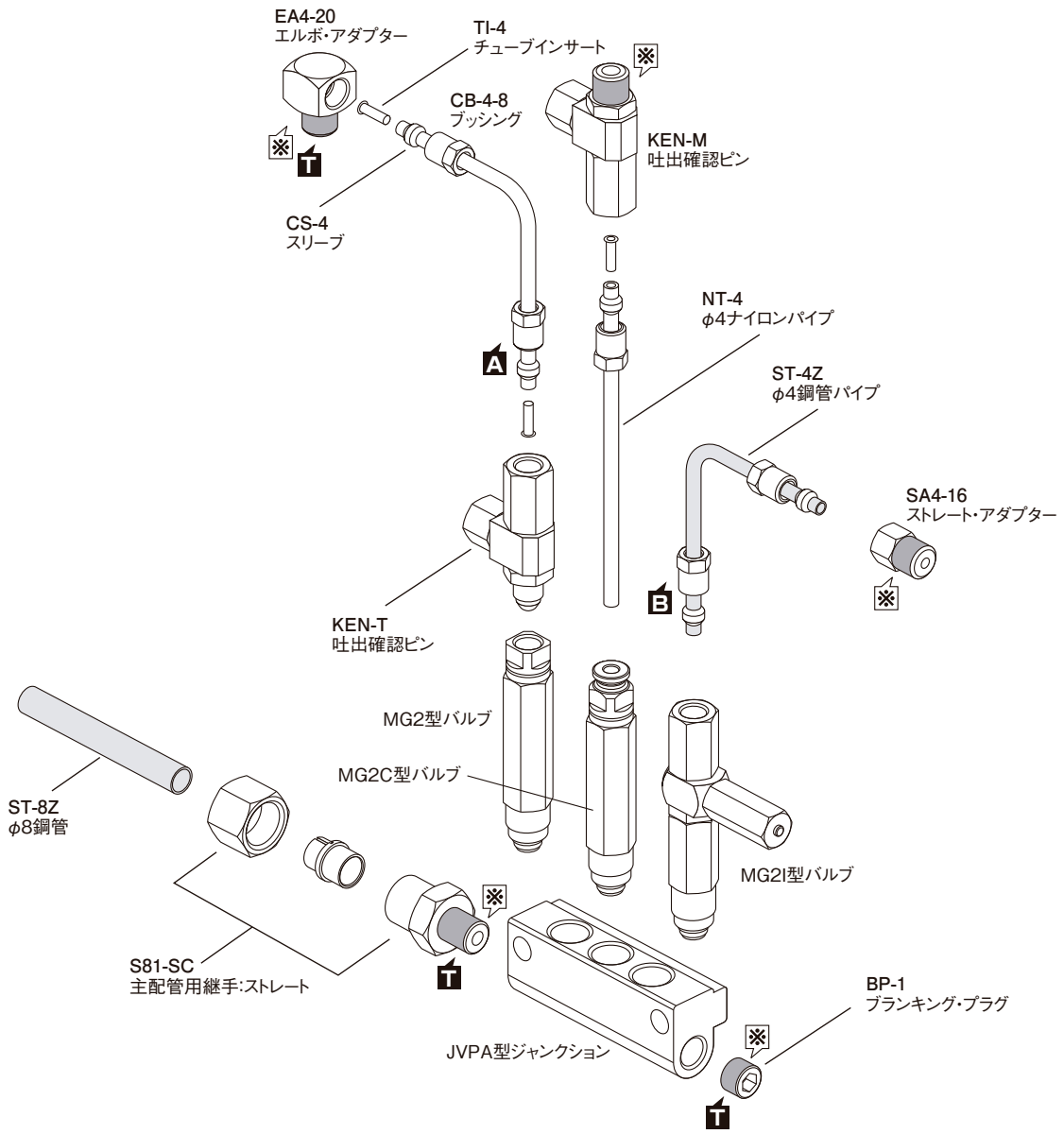

※マークの箇所には、シール剤を使用してください。

■マークは、締付けトルクを表します。（締付けトルク表：P.195の記号を参照ください。）